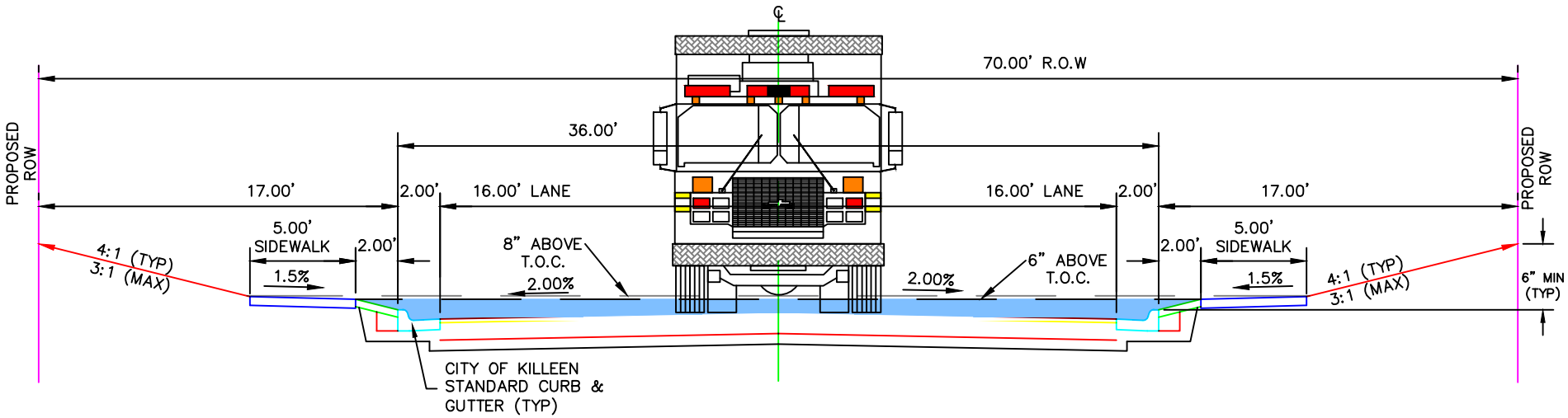

LOCAL RESIDENTIAL STREET

N.T.S.